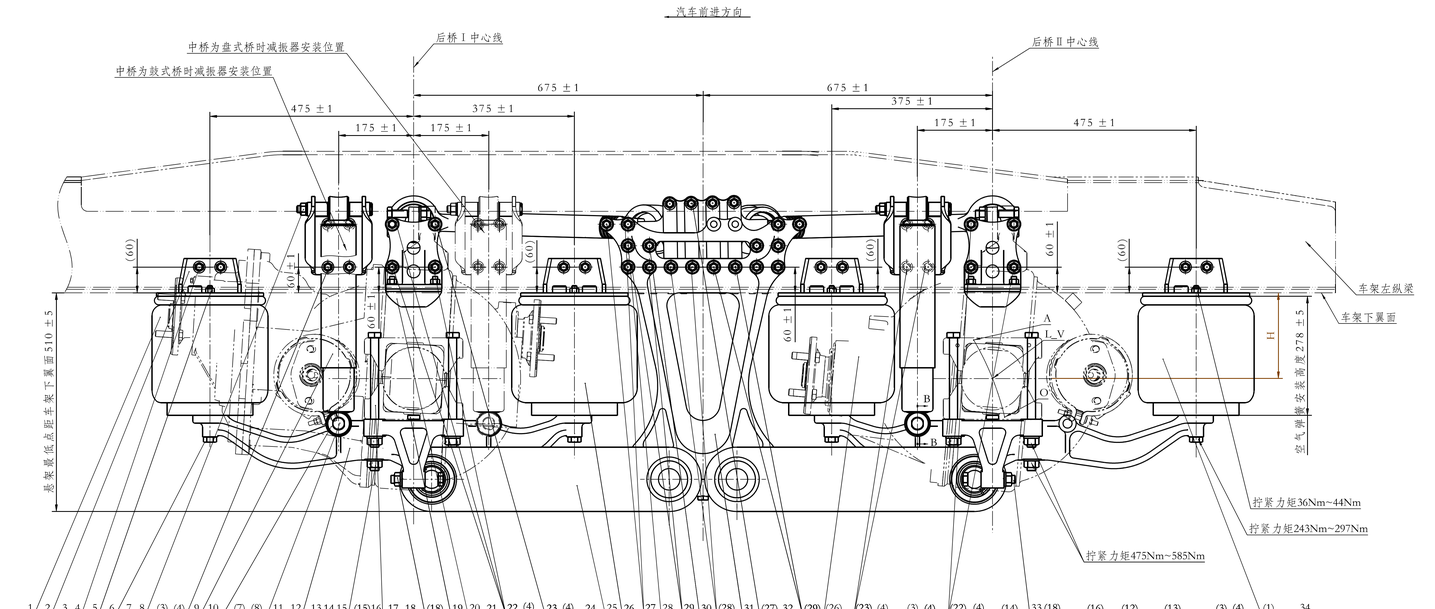

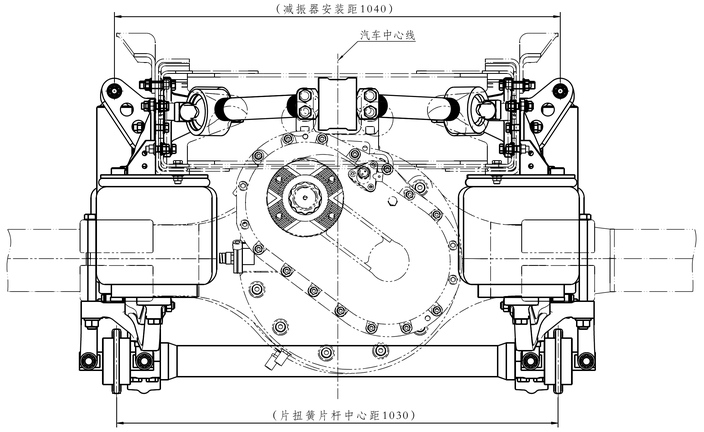

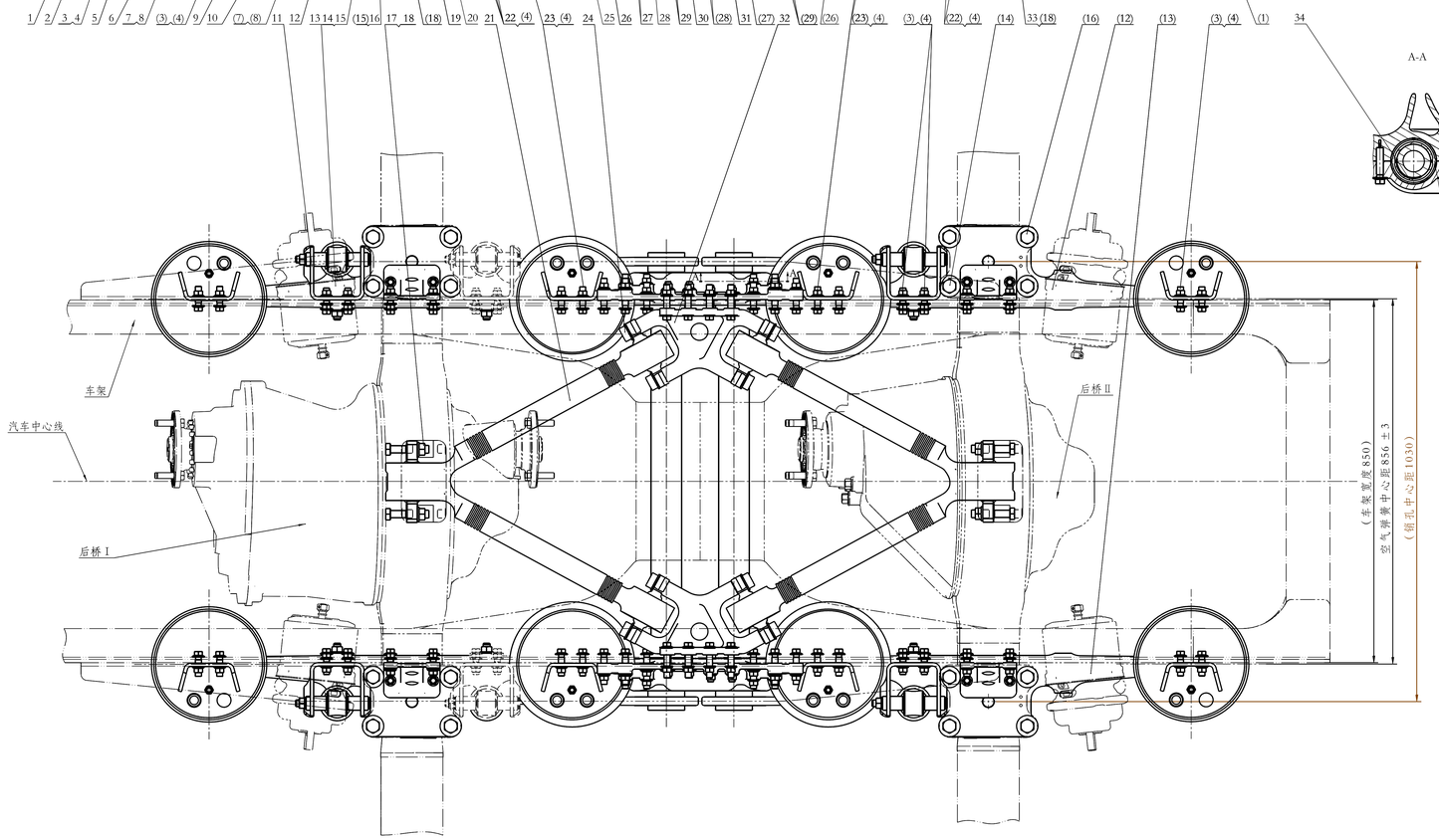

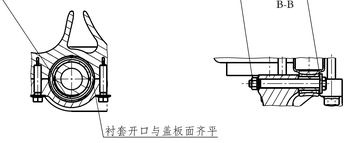

技术要求

1 该悬架应用于850车架牵引车/载货车。
2 未注拧紧力矩按Q/SQ 100400执行。
3 空气弹簧相关参数见Q/SQ102052，空气弹簧在装配调整过程中，严禁接触油脂类及尖锐物品，并远离高温物体，同时应避免异物进入空气弹簧内部。
4 销轴装配时应保持清洁，并涂沫润滑脂。
5 车桥与车架定位要求：
中、后桥桥管轴线相对车架纵向对称面垂直度不大于5mm/1000mm；
中、后桥横向相对车架纵向对称面对称度误差分别不大于3mm，且要求偏差位于同侧。
6 片扭杆衬套(件34)开口和结合面平齐，压装工艺参照Q/SQ 102051执行。
7 未安装减振器或铸桥与车架合理固定前，不允许翻转车架，防止空气弹簧被拉脱。
8 整车装配轮胎后，应先对承载空气弹簧充气（10kPa~30kPa）才能落地；设计高度需在车辆下线后通过高度阀或标定电控系统保证。
9 悬架下极限行程不得大于参数表所列值，否则可能造成承载空气弹簧活塞干涉或空气弹簧囊皮磨损；该极限行程主要影响因子为减振器最大工作长度。
10 悬架技术参数：

技术参数		
悬架额定簧载质量(0.7MPa)		10.5t
悬架高度H	L/V_悬架设计高度	200mm ±5mm
	A_悬架上极限	110mm ±5mm
	O_悬架下极限	287mm ±5mm
后桥Ⅰ/Ⅱ仰角		3.5°/5°
承载空气弹簧行程		-93mm~+91mm
减振器行程		-89mm~+86mm

序号	代号	名称	数量	备注
34	DZ95259520672	衬套	4	
33	Q151B18110TF3	六角头螺栓-细牙	8	
Z 32	DZ96259440610	V型推力杆支架	2	
Z 31	DZ9X2595202340	片扭簧支架总成	2	
30	Q181145STF3	六角法兰面承面带齿螺栓-细牙	4	
29	Q181148OTF3	六角法兰面承面带齿螺栓-细牙	12	
28	Q181147OTF3	六角法兰面承面带齿螺栓-细牙	8	
27	Q181146STF3	六角法兰面承面带齿螺栓-细牙	16	
G 26	DZ97259520620	空气弹簧	4	
Z 25	DZ9X2595202100	片扭簧总成	2	
Z 24	06.02202.1013	六角带点焊螺栓 M7.0/15.0 M20*2*75-10.9/ZNPHK3F	8	
23	Q181145OTF3	六角法兰面承面带齿螺栓-细牙	14	
22	Q181144STF3	六角法兰面承面带齿螺栓-细牙	14	
Z 21	DZ9X259521222	V型推力杆总成	2	
20	DZ9X2595202380	缓冲块带支架总成	4	
19	DZ9X2595200180	定位销	4	
18	SZ952000867	DTF六角凸缘螺母 M18×1.5	16	
17	Q151B1890TF3	六角头螺栓-细牙	8	
16	SXQ151B20255TF3	六角头螺栓-细牙	8	
15	DZ91259527020	六角凸缘螺母 M20×1.5 -10	16	
14	SXQ151B20310TF3	六角头螺栓-细牙	8	
Z 13	DZ9X2595202150	气囊下托架（左）	2	
Z 12	DZ9X2595202160	气囊下托架（右）	2	
Z 11	DZ9X2596800620	后减振器支架总成	4	
10	DZ9X2596810110	垫片	4	
Z 9	DZ9X2596800030	后减振器总成	4	
8	SZ952000864	DTF六角凸缘螺母 M16×1.5	8	
7	81.91020.0674	螺纹销	8	
Z 6	DZ9X2595200270	六角头螺栓M18*2*80-10.9	8	
5	Q341C12T2F3	1型六角螺母	8	
4	06.11251.2005	六角螺钉M7.0/15.0 M14*1.5-10.9/MAN165B1带法兰	88	
3	Q181144OTF3	六角法兰面承面带齿螺栓-细牙	20	
Z 2	DZ97259440611	气囊支架总成	8	
G 1	DZ9X2595200060	空气弹簧	4	

标记	处数	更改通知书号	签字	日期
A		CP20191117A0	刘强	2019/11/12

设计		工艺	
校对		标准化	
审核	时强 2019/11/12	批准	

双后桥全空气悬架系统装配A_2019112/牵引车（载货车）

DZ97259522001

图样标记	质量	比例
	543	1:5
共 1 张	第 1 张	

陕西汽车集团有限责任公司

审定 2019/11/12 审均 2019/11/12
标记 2019/11/12 审查 2019/11/12

设计会签1
设计会签2
工艺会签1
工艺会签2
工艺会签3
生产会签
采供会签
质量会签
设计软件
CATIA V5